SZCZEGÓŁY
skala 1:20/25

SZCZEGÓŁ 1.1
OBRZEŻE BETONOWE 8x30cm
-CHODNIK DLA PIESZYCH NA SZLAKU-

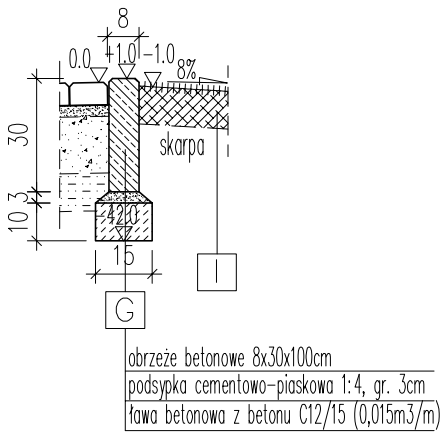

SZCZEGÓŁ 1.2
OBRZEŻE BETONOWE 8x30cm
-CHODNIK NA ZJAZDACH-

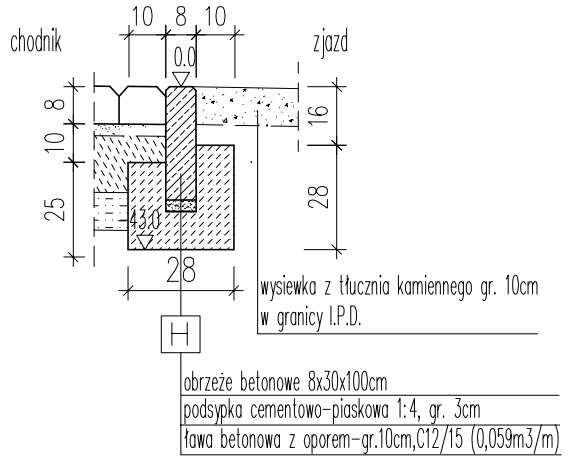

SZCZEGÓŁ 1.3
KRAWĘŻNIK BETONOWY 15x30cm O ODSŁONIĘCIU 18cm
-CHODNIK DLA PIESZYCH NA SZLAKU-

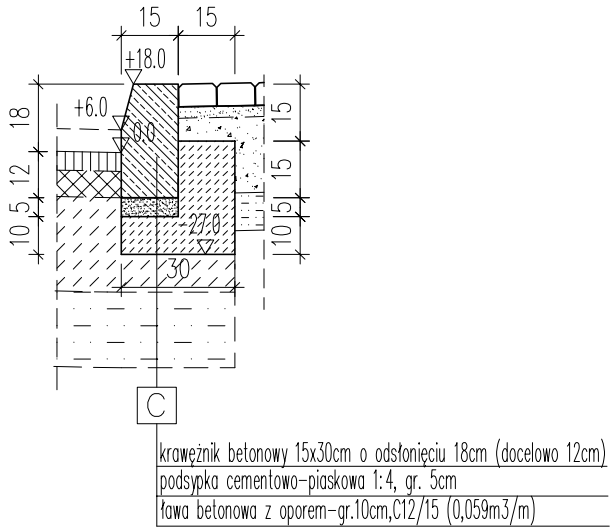

SZCZEGÓŁ 1.4
KRWĘŻNIK BETONOWY 15x30cm O ODSŁONIĘCIU 8cm
-CHODNIK DLA PIESZYCH NA ZJAZDACH I PRZY UTWARDZANYM PLACU-

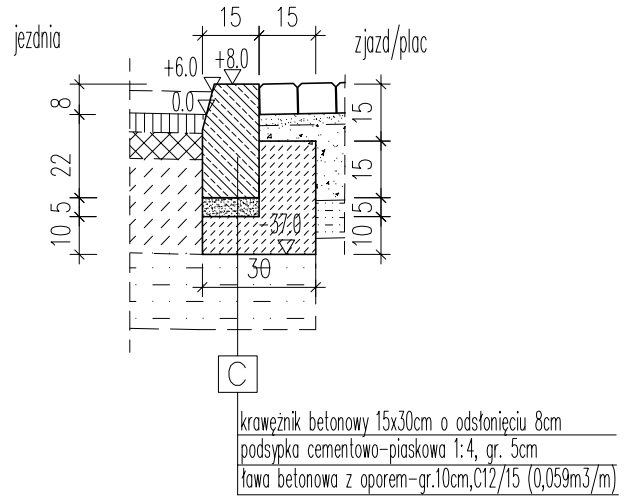

SZCZEGÓŁ 1.5
PŁYTY AŻUROWE 8x40x60cm
-UMOCNIENIE SKARP-

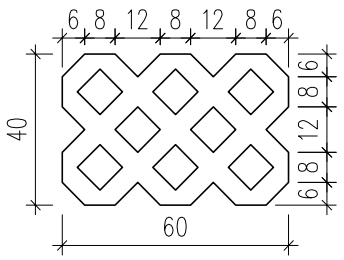

*umocnienia w obrębie wylotów W1 i W2

SZCZEGÓŁ 1.6
SCHODKOWANIE PODŁOŻA

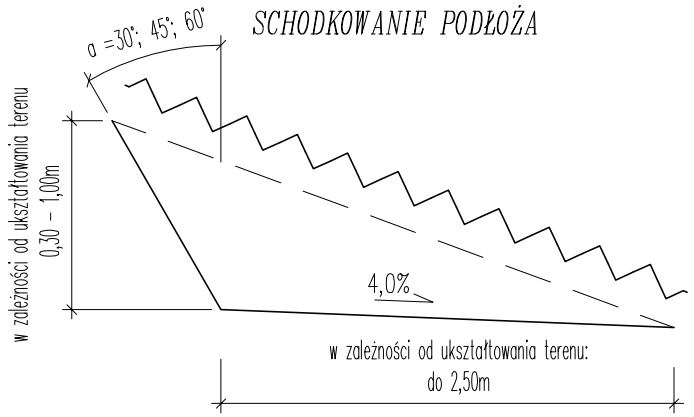

SZCZEGÓŁ 1.7
BALUSTRADA U-12a RUROWO-PRĘTOWA (TYP "SZCZEBLINOWA")
STALOWA NA FUNDAMENCIE BETONOWYM

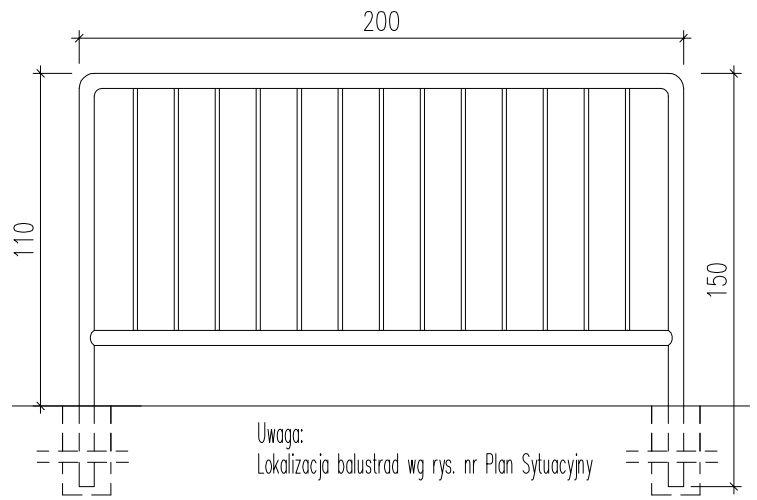

SZCZEGÓŁ 1.8
ZEJŚCIA (ZAKOŃCZENIA) Z CHODNIKA DLA PIESZYCH
SKALA 1:25

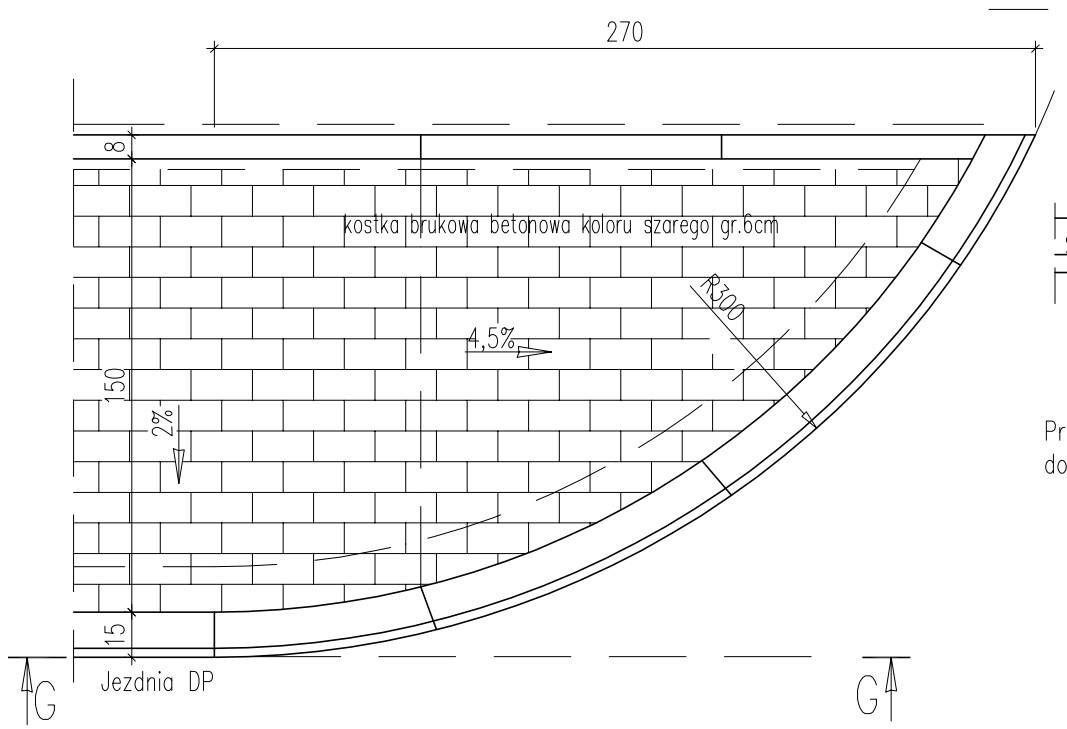

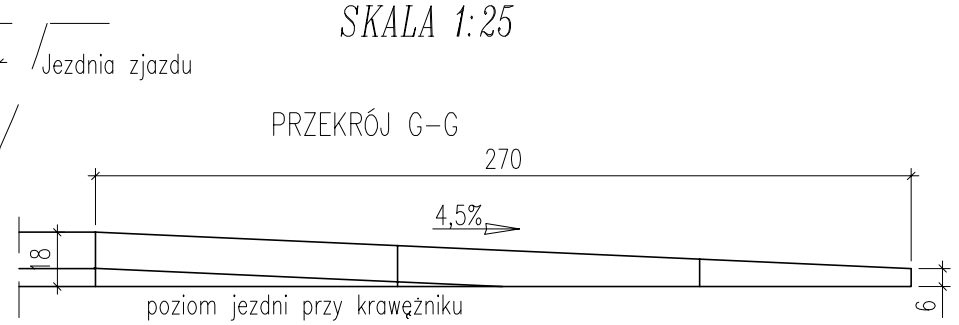

Przedstawione rozwiązanie dot. początku chodnika w km 0+446, natomiast odpowiednio dostosować zakończenie chodnika w km 0+860.

Nazwa Jednostki Projektowej :	Adres Jednostki Projektowej:
BetaProjekt	35-001 Rzeszów, ul. Kwiatkowskiego 139A/7 tel.: 664 999 567 e-mail: betaprojekt@onet.pl
Inwestor: **GMINA ROPCZYCE** **ul. Krisego 1** **39 -100 Ropczyce**	Przedsięwzięcie budowlane: BUDOWA CHODNIKA DLA PIESZYCH W CIĄGU DROGI POWIATOWEJ NR 1360R UL. LEŚNEJ OD KM 0+446,0 DO KM 0+860,0 (LOK) W M. ROPCZYCE
Faza opracowania: PROJEKT WYKONAWCZY	Część: CZĘŚĆ GRAFICZNA

Funkcja/Branża	Tytuł, imię, nazwisko	Nr uprawn.,specjalność	Data	Podpis
Projektował	mgr inż. Henryk Korecki	PDK/0079/POOD/09	07.2013	
Sprawdził	mgr inż. Piotr Piekło	PDK/0077/POOD/09	07.2013	

Skala:	Tytuł rysunku:	Nr rysunku:
1:20/25	SZCZEGÓŁY CZ.1	6.1