Przekrój Nr 1 km 0+007,46 - 0+115

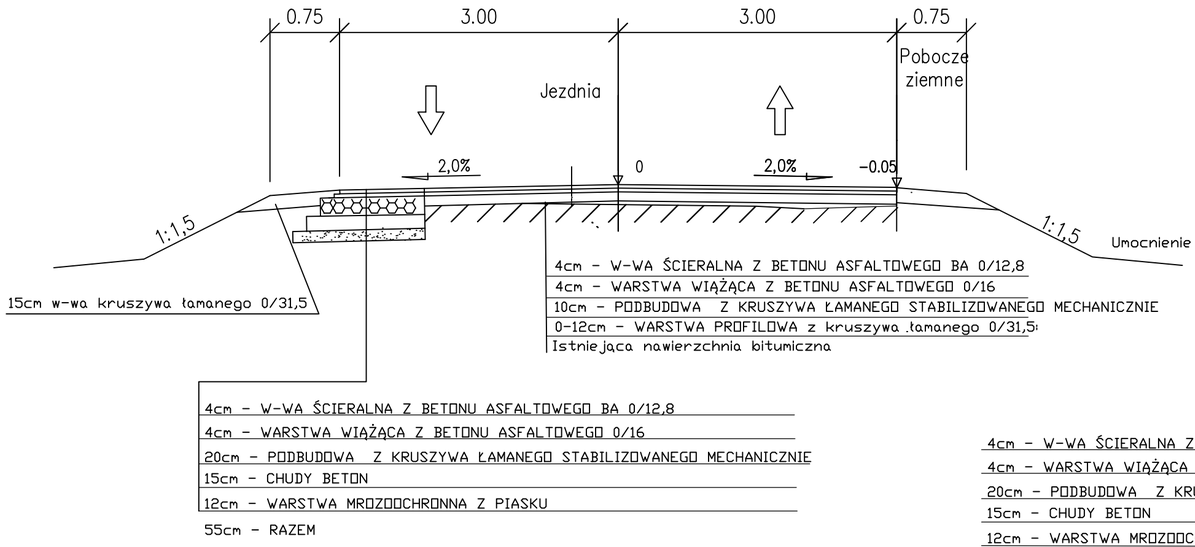

Przekrój nr 2 km 0+115-0+647,66

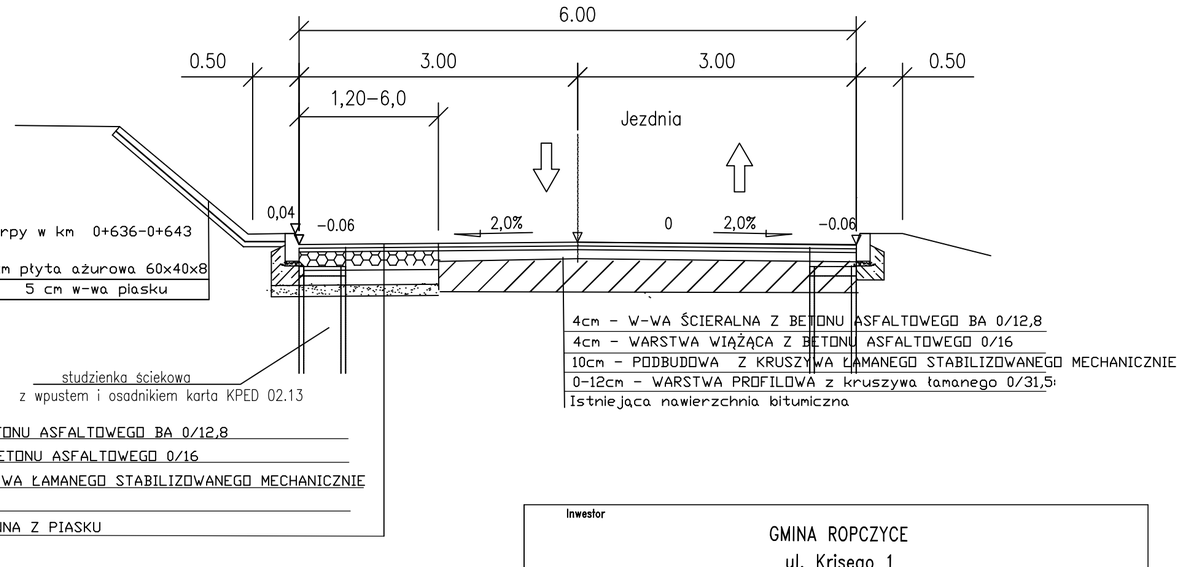

SZCZEGÓŁ Z KRAWĘŻNIKIEM

skala 1:20

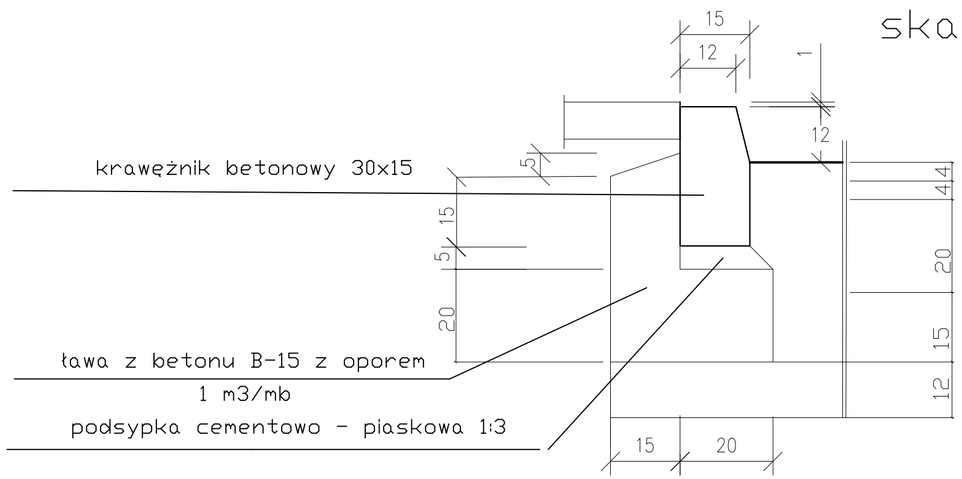

SZCZEGÓŁ SCHODKOWANIA

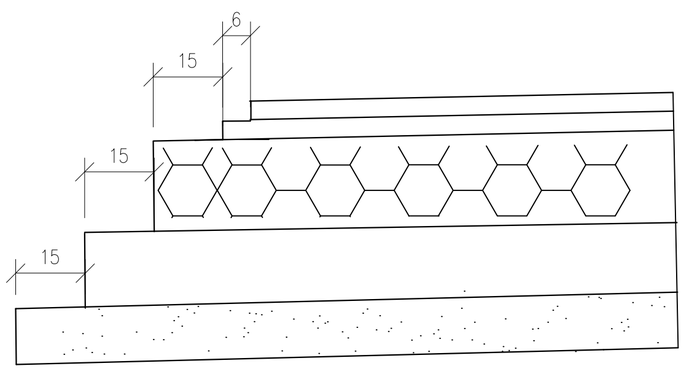

Inwestor	GMINA ROPCZYCE ul. Krisego 1 39-100 Ropczyce		
Jednostka projektowa:	PROKORN s.c. ul. Płasia 1a 35-207 Rzeszów		
ZADANIE :	Rozbudowa drogi gminnej od ulicy Kolonia do drogi krajowej nr 4		
Branża:	DROGOWA		
Tytuł rysunku:	PRZEKROJE NORMALNE		
P.B.	Data: IX.2009	Skala: 1:50	Nr rys.: 3
	Imie i nazwisko	Uprawnienia	Podpis
Projektant	mgr inż. Kornak Lesław	D-161/90	
Sprawdził :	inż. Józef Hul	K-116/02	